MY1016 MOTEUR ELECTRIQUE BRUSHLESS 350W 24V 2650RPM

Réf : ROB071-24-350

MY1016Moteur à brosse 350W 24V / 36V

Données de performance:

Puissance de sortie: 350 W 24 V / 36V
Courant évalué: ≤ 18.7A / 19.2A
Vitesse nominale (tr/min) :2750 +/- 5%
Vitesse max. (rpm) :3350 +/- 5%
Courant sans charge: 2 A
Couple nominal: 1.22 Nm
Transmission: pignon de chaîne (11 dents, pas 1/4 "= 6,35mm), interchangeable, écrou de fixation
Diamètre de l'arbre: 10mm (rainure fraisée unilatérale 1,5mm)
Efficacité :>= 76%

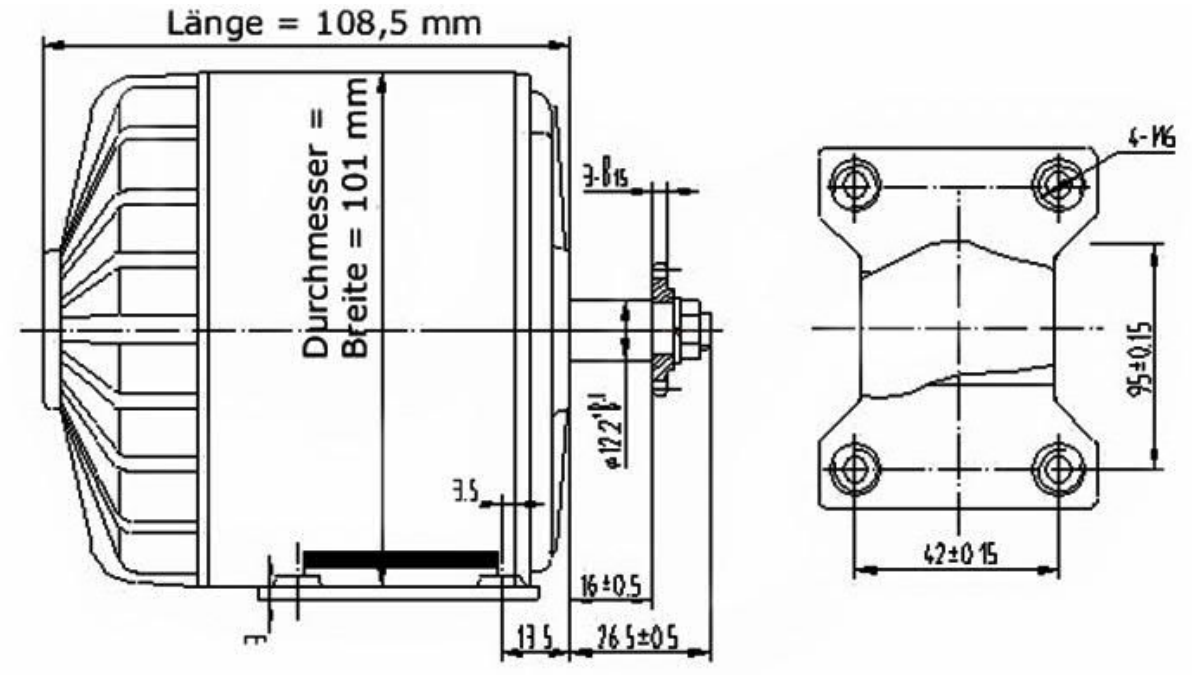

Détails

- Usage

  BoAt,Voiture,Vélo électrique,appareil ménager,DIY

  Numéro de Modèle

MY1016

- Puissance de sortie

350W

Courant Continu (A)

18.7A

- Caractéristique de protection

Totalement fermé

Commutation

Brosse