USB MACH3 100KHZ 4 AXES

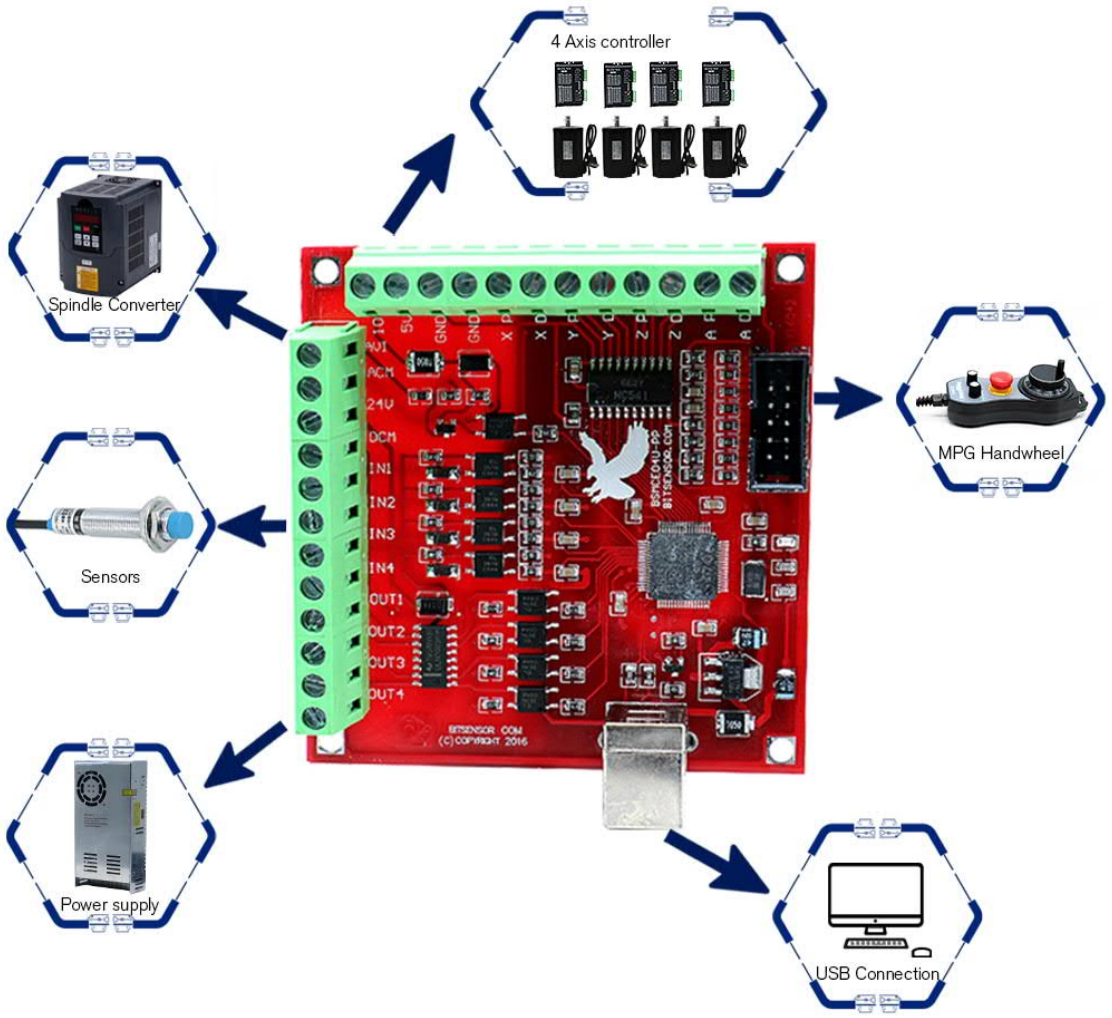

CARTE Mach3 port USB

MACH3 4 axes 100KHz USB CNC bois routeur Machine lisse pas à pas contrôleur de mouvement carte carte de sortie 12-24V Spécification:

1.

Prise en charge de la tringlerie à 4 axes, vous pouvez connecter quatre moteurs pas à pas ou des servomoteurs;

2. La fréquence Maximum d'impulsion d'étape est 100KHz, qui convient au servo ou au moteur pas à pas;

3. Support automatique de la sonde outil

4. Soutien entrée D'urgence

5. Soutien pour interrupteur de fin de course

6. Support pour connecter le volant électronique

7. Besoin d'utiliser une alimentation cc 24V externe pour isoler les ports USB et externes et rendre le système plus stable

8. Avoir un port de sortie 0-10V, vous pouvez utiliser le logiciel mach3 pour contrôler la vitesse du moteur de la broche.

9. 4 entrées à usage général, vous pouvez connecter l'interrupteur de fin de course, le commutateur estop, le commutateur de sonde, le retour à zéro et d'autres appareils

10. 4 interface de sortie d'entraînement de relais isolée à usage général, peut entraîner quatre relais pour contrôler les démarrages de broche, la rotation avant et la rotation inverse, les pompes et autres appareils
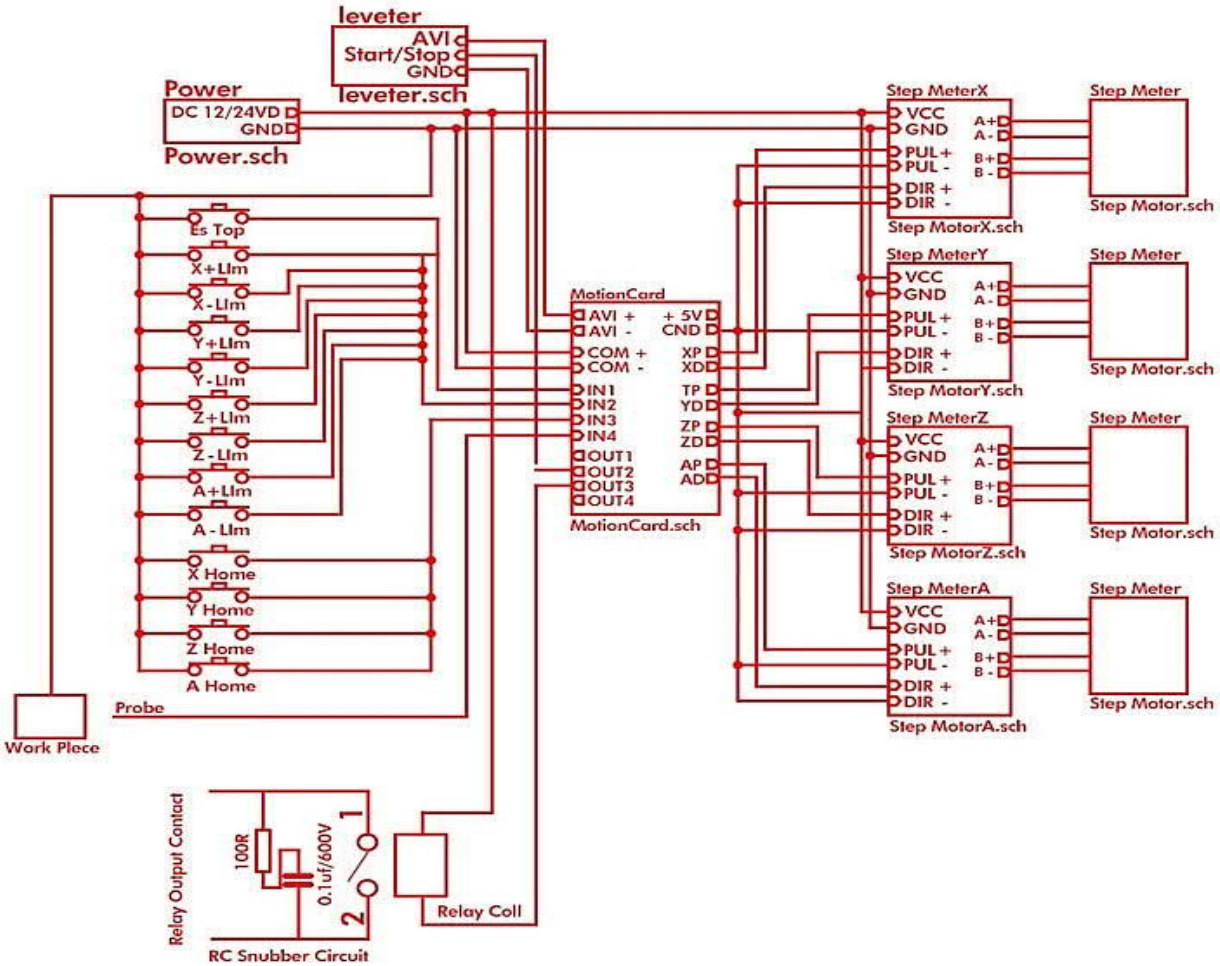
11. 1 LED d'état, indiquer l'état de connexion sur la carte Taille: 8x7.7cm/3.15x3.03inch Emballage inclus: 1 x carte contrôleur USB CNC